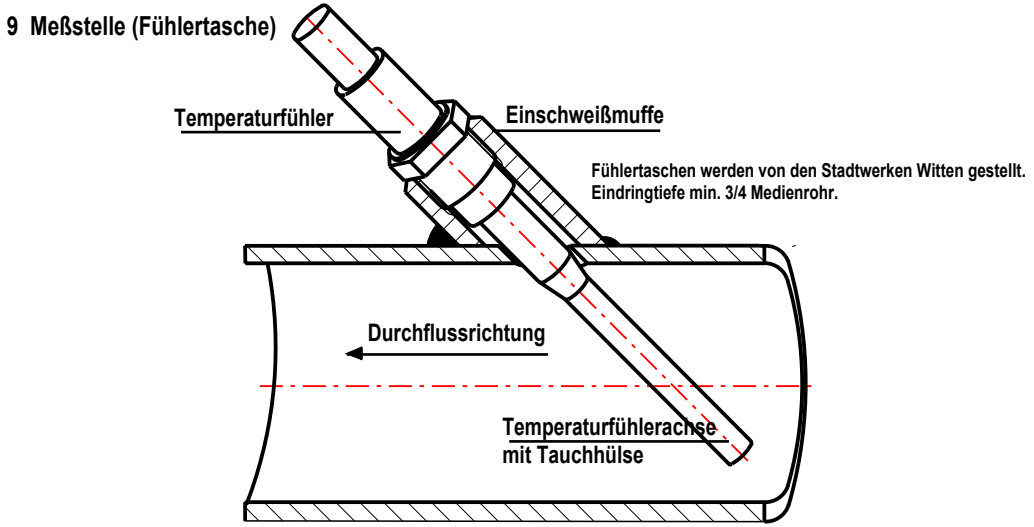

1 Absperrhahn
2 Schmutzfänger mit Feinsieb
3 Wärmemengenzähler
4 Kombinierter Differenzdruckregler mit Motorventil
und Sicherheitrückstellung DIN 32 730
5 Verbraucher
6 Manometer
7 Thermometer
8 Entleerung
9 Meßstelle (Fühlertasche)
10 Temperaturwächter DIN 3440 mit Sicherheitstemperaturbegrenzung
11 Wärmetauscher (Druckbehälterverordnung beachten!)

Techn. Daten primär:		sekundär: Auslegung erfolgt nach Kundenspezifikation
Differenzdruck	min. 0,2 bar	
Druck	max. 16 bar	
Vorlauftemperatur	bis 120° C	
Rücklauftemperatur	max. 40° C	

Werkstoff: Rohr ST 37.0, Armaturen in GG-25

Abweichend von der Zeichnung gilt für die Zählergröße Qp 10, 1.5 und 2.5 bis Qp 6 folgendes:

- Messung der Vorlaufstemperatur über Kugelhahn mit Impfstelle
- Messung der Rücklauftemperatur erfolgt über den Zähler
- Messstelle (Fühlertaschen) können entfallen
- Anlage 5 beachten

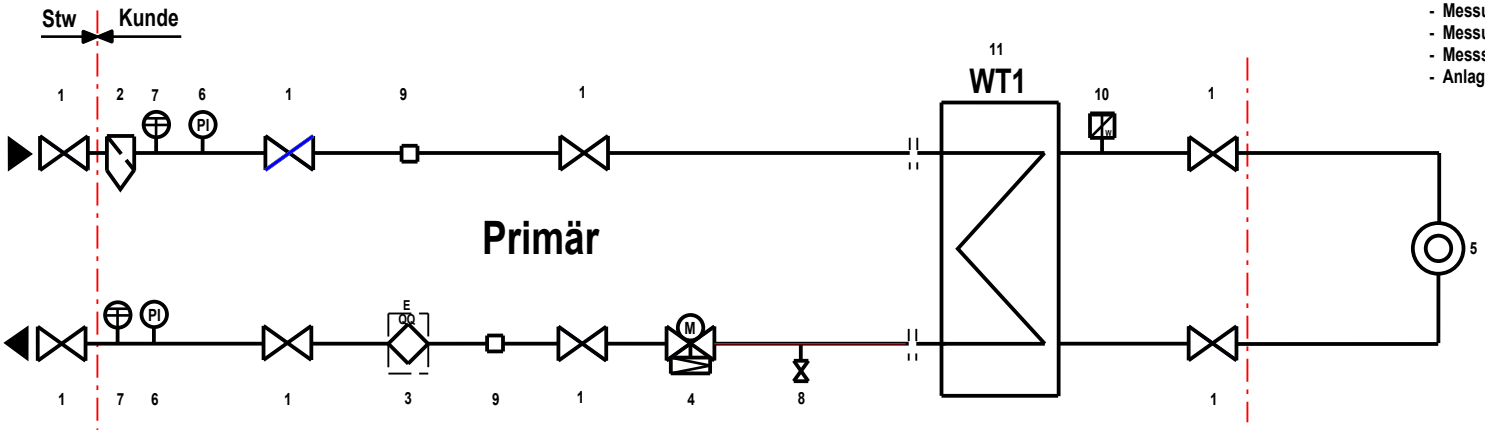

Die Verbindungsstrecke zwischen Hausanschluss und Wärmemengenmessung darf die Länge von 2 Metern nicht überschreiten!

	Datum	Name
Gez.:	18.09.2024	Slidak
Gepl.:	06.09.2024	Dresel

N

STADTWERKE WITTEN

Maßstab: ohne

Schaltbild Hausanschluss/Übergabestation

Anlage 4